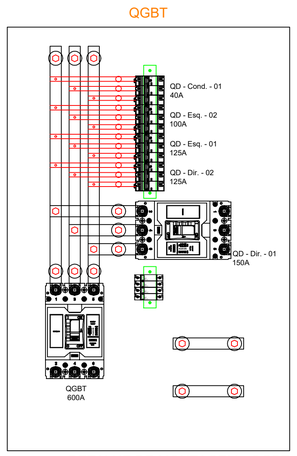

DETALHE DE MONTAGEM - QGBT

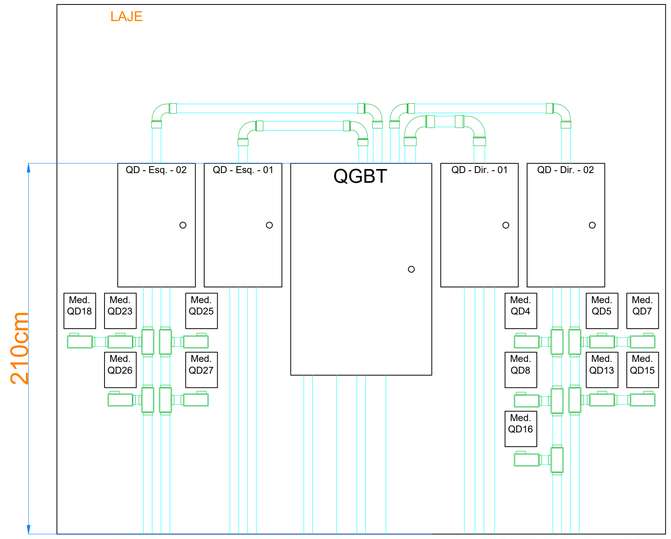

VISTA FRONTAL - QUADROS

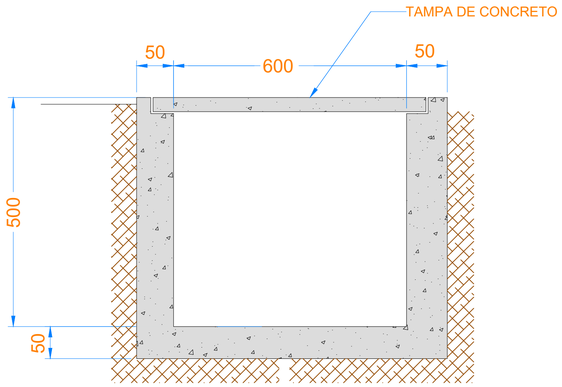

CAIXA DE PASSAGEM
600x600x500 [mm]

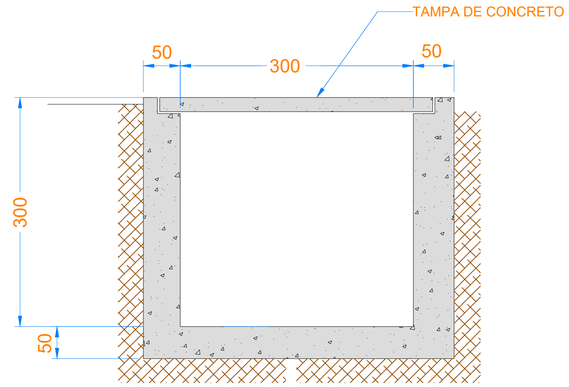

CAIXA DE PASSAGEM
300x300x300 [mm]

Quadro de Cargas (QD - Dir. - 01) - Térreo

Circuito	Descrição	Esquema	Método de inst.	Tensão (V)	Pot. total. (VA)	Pot. total. (W)	Fases	Pot. - R (W)	Pot. - S (W)	Pot. - T (W)	FCT	FCA	Ir' (A)	Ip (A)	Seção (mm²)	Ic (A)	Icc (kA)	Daq (A)	dV parc (%)	dV total (%)	Status
QD1		3F+N+T	B1	220/127 V	8623	7944	R+S+T	2648	2648	2648	1.00	0.60	38.6	23.2	6	48.0	6	25	3.68	4.55	OK
QD2		3F+N+T	B1	220/127 V	8623	7944	R+S+T	2648	2648	2648	1.00	0.60	38.6	23.2	6	48.0	6	25	2.86	3.73	OK
QD3		3F+N+T	B1	220/127 V	8623	7944	R+S+T	2648	2648	2648	1.00	0.60	38.6	23.2	6	48.0	6	25	2.02	2.90	OK
QD6		3F+N+T	B1	220/127 V	3867	3600	R+S+T	1400	1400	800	1.00	0.60	19.5	11.7	4	37.0	6	16	1.16	2.03	OK
QD9		3F+N+T	B1	220/127 V	5644	5200	R+S+T	2100	1600	1500	1.00	0.60	30.8	18.5	6	48.0	6	20	3.22	4.10	OK
QD10		3F+N+T	B1	220/127 V	3867	3600	R+S+T	800	1400	1400	1.00	0.60	19.5	11.7	4	37.0	6	16	2.70	3.57	OK
QD11		3F+N+T	B1	220/127 V	3867	3600	R+S+T	800	1400	1400	1.00	0.60	19.5	11.7	4	37.0	6	16	2.34	3.22	OK
QD12		3F+N+T	B1	220/127 V	4311	4000	R+S+T	1400	1200	1400	1.00	0.60	19.5	11.7	4	37.0	6	16	2.20	3.08	OK
QD17		3F+N+T	B1	220/127 V	4756	4400	R+S+T	1600	1400	1400	1.00	0.65	21.5	14.0	4	37.0	6	16	0.51	1.39	OK
TOTAL					52181	48232	R+S+T	16044	16344	15844											

Quadro de Cargas (QD - Dir. - 02) - Térreo

Circuito	Descrição	Esquema	Método de inst.	Tensão (V)	Pot. total. (VA)	Pot. total. (W)	Fases	Pot. - R (W)	Pot. - S (W)	Pot. - T (W)	FCT	FCA	Ir' (A)	Ip (A)	Seção (mm²)	Ic (A)	Icc (kA)	Daq (A)	dV parc (%)	dV total (%)	Status
QD4		3F+N+T	B1	220/127 V	5304	4896	R+S+T	1800	1200	1896	1.00	0.60	27.6	16.6	6	48.0	6	20	3.46	4.46	OK
QD5		3F+N+T	B1	220/127 V	5304	4896	R+S+T	1200	1800	1896	1.00	0.60	27.6	16.6	6	48.0	6	20	3.46	4.46	OK
QD7		3F+N+T	B1	220/127 V	4363	4048	R+S+T	1048	1600	1400	1.00	0.60	24.2	14.5	6	48.0	6	16	2.93	3.93	OK
QD8		3F+N+T	B1	220/127 V	3448	3224	R+S+T	924	1200	1100	1.00	0.60	17.5	10.5	4	37.0	6	16	2.97	3.97	OK
QD13		3F+N+T	B1	220/127 V	5110	4660	R+S+T	1660	1300	1700	1.00	0.60	25.1	15.1	6	48.0	6	16	2.87	3.87	OK
QD14		3F+N+T	B1	220/127 V	4089	3800	R+S+T	1500	1500	800	1.00	0.60	21.0	12.6	4	37.0	6	16	3.12	4.12	OK
QD15		3F+N+T	B1	220/127 V	4363	4048	R+S+T	1800	1048	1200	1.00	0.60	25.4	15.2	6	48.0	6	16	3.34	4.34	OK
QD16		3F+N+T	B1	220/127 V	5827	5368	R+S+T	1768	1500	2100	1.00	0.65	28.1	18.3	4	37.0	6	20	0.89	1.89	OK
TOTAL					37809	34940	R+S+T	11700	11148	12092											

Quadro de Cargas (QD-Cond.-01) - Térreo

Circuito	Descrição	Esquema	Método de inst.	Tensão (V)	Iluminação (W) 12	18	50	70	0	100	Tomadas (W) 600	Pot. total. (VA)	Pot. total. (W)	Fases	Pot. - R (W)	Pot. - S (W)	Pot. - T (W)	FCT	FCA	Ir' (A)	Ip (A)	Seção (mm²)	Ic (A)	Icc (kA)	Daq (A)	dV parc (%)	dV total (%)	Status
244	Iluminação Geral - 01	F+F	B1	220 V				17				1240	1190	R+S	595	595		1.00	0.85	6.6	5.6	2.5	24.0	4.5	10	0.78	1.93	OK
245	Iluminação Geral - 02	F+F	B1	220 V				15				1094	1050	R+T	525		525	1.00	0.85	5.8	5.0	2.5	24.0	4.5	10	1.19	2.34	OK
246	Iluminação - Ban. Masc.	F+N	B1	127 V	4				1			52	48	S		48		1.00	0.85	0.5	0.4	2.5	24.0	3	10	0.30	1.44	OK
247	Iluminação - Ban. Fem.	F+N	B1	127 V	4				1			52	48	T			48	1.00	0.85	0.5	0.4	2.5	24.0	3	10	0.30	1.52	OK
248	TUG - Ban. Masc.	F+N+T	B1	127 V						1	1	778	700	R	700			1.00	0.85	7.2	6.1	2.5	24.0	3	10	3.48	4.63	OK
249	TUG - Ban. Fem.	F+N+T	B1	127 V						1	1	778	700	S		700		1.00	0.85	7.2	6.1	2.5	24.0	3	10	4.85	6.00	OK
250	Iluminação Externa - Fachada	F+F+T	B1	220 V		5						272	250	R+T	125		125	1.00	1.00	1.2	1.2	2.5	24.0	4.5	10	0.12	1.27	OK
251	Iluminação Externa - Posterior	F+F+T	B1	220 V	4	5						350	322	S+T		161	161	1.00	1.00	1.6	1.6	2.5	24.0	4.5	10	0.71	1.86	OK
252	Iluminação - Jardim - Esq.	F+F+T	B1	220 V	14							274	252	R+S	126	126		1.00	1.00	1.2	1.2	2.5	24.0	4.5	10	0.20	1.34	OK
253	Iluminação - Jardim - Dir.	F+F+T	B1	220 V	14							274	252	R+T	126		126	1.00	1.00	1.2	1.2	2.5	24.0	4.5	10	0.32	1.47	OK
254	Iluminação - Sala Serv.	F+N	B1	127 V	7							91	84	S		84		1.00	1.00	0.4	0.7	2.5	24.0	3	10	0.10	1.25	OK
255	TUG - Sala Serv.	F+N+T	B1	127 V					3	1	1000	900	T			900		1.00	1.00	6.1	7.0	2.5	24.0	3	10	0.75	1.90	OK
256	Reserva	F+N+T	B1	127 V								600	600	R	600			1.00	1.00	4.7	4.7	2.5	24.0	6	10	0.00	0.00	OK
257	Reserva	F+N+T	B1	127 V								600	600	S		600		1.00	1.00	4.7	4.7	2.5	24.0	6	10	0.00	0.00	OK
258	Reserva	F+N+T	B1	127 V								600	600	T			600	1.00	1.00	4.7	4.7	2.5	24.0	6	10	0.00	0.00	OK
TOTAL					15	32	10	32	2	5	3	8054	7596	R+S+T	2797	2314	2485											

Quadro de Cargas (QD - Esq. - 01) - Térreo

Circuito	Descrição	Esquema	Método de inst.	Tensão (V)	Pot. total. (VA)	Pot. total. (W)	Fases	Pot. - R (W)	Pot. - S (W)	Pot. - T (W)	FCT	FCA	Ir' (A)	Ip (A)	Seção (mm²)	Ic (A)	Icc (kA)	Daq (A)	dV parc (%)	dV total (%)	Status
QD19		3F+N+T	B1	220/127 V	4533	4200	R+S+T	1500	1300	1400	1.00	0.60	21.9	13.1	4	37.0	6	16	1.92	2.80	OK
QD20		3F+N+T	B1	220/127 V	4756	4400	R+S+T	1600	1400	1400	1.00	0.70	20.0	14.0	4	37.0	6	16	1.66	2.54	OK
QD21		3F+N+T	B1	220/127 V	4533	4200	R+S+T	1500	1300	1400	1.00	0.70	18.7	13.1	4	37.0	6	16	1.40	2.27	OK
QD22		3F+N+T	B1	220/127 V	3867	3600	R+S+T	1400	1400	800	1.00	0.60	19.5	11.7	4	37.0	6	16	2.29	3.16	OK
QD24		3F+N+T	B1	220/127 V	4644	4300	R+S+T	1600	1400	1300	1.00	0.60	22.5	13.5	4	37.0	6	16	1.88	2.75	OK
QD28		3F+N+T	B1	220/127 V	8623	7944	R+S+T	2648	2648	2648	1.00	0.60	38.6	23.2	6	48.0	6	25	2.42	3.29	OK
QD29		3F+N+T	B1	220/127 V	8623	7944	R+S+T	2648	2648	2648	1.00	0.60	38.6	23.2	6	48.0	6	25	1.58	2.46	OK
TOTAL					39580	36588	R+S+T	12896	12096	11596											

Quadro de Cargas (QD - Esq. - 02) - Térreo

Circuito	Descrição	Esquema	Método de inst.	Tensão (V)	Pot. total. (VA)	Pot. total. (W)	Fases	Pot. - R (W)	Pot. - S (W)	Pot. - T (W)	FCT	FCA	Ir' (A)	Ip (A)	Seção (mm²)	Ic (A)	Icc (kA)	Daq (A)	dV parc (%)	dV total (%)	Status
QD18		3F+N+T	B1	220/127 V	4363	4048	R+S+T	1048	1200	1800	1.00	0.60	25.4	15.2	4	37.0	6	16	3.10	4.07	OK
QD23		3F+N+T	B1	220/127 V	3448	3224	R+S+T	924	1200	1100	1.00	0.60	17.5	10.5	4	37.0	6	16	1.97	2.93	OK
QD25		3F+N+T	B1	220/127 V	6504	6096	R+S+T	1896	2400	1800	1.00	0.60	35.0	21.0	6	48.0	6	25	3.31	4.27	OK
QD26		3F+N+T	B1	220/127 V	6504	6096	R+S+T	1800	1896	2400	1.00	0.60	35.0	21.0	6	48.0	6	25	3.31	4.27	OK
QD27		3F+N+T	B1	220/127 V	3448	3224	R+S+T	924	1500	800	1.00	0.60	22.5	13.5	4	37.0	6	16	2.91	3.87	OK
QD30		3F+N+T	B1	220/127 V	8623	7944	R+S+T	2648	2648	2648	1.00	0.70	33.1	23.2	4	37.0	10	25	1.14	2.11	OK
TOTAL					32892	30632	R+S+T	9240	10844	10548											

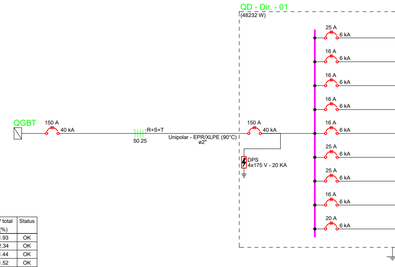

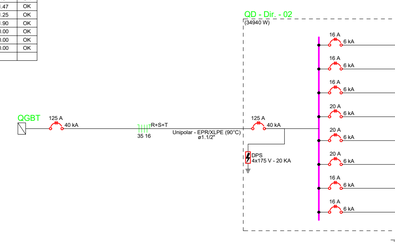

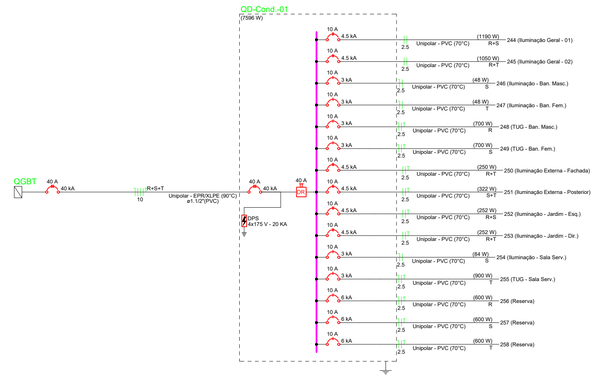

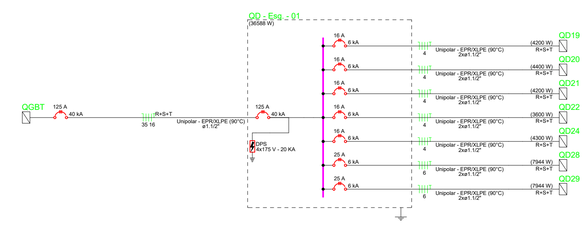

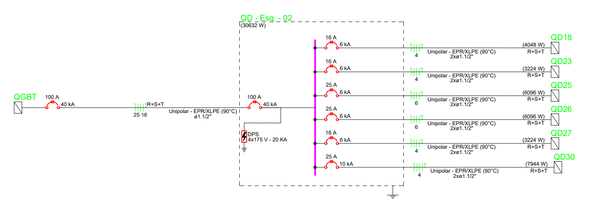

Notas

1 - A ENTRADA DE ENERGIA NÃO FOI ESCBO DESSE PROJETO, PORTANTO SOMENTE COMO RECOMENDAÇÃO INDICAMOS A UTILIZAÇÃO PARA BAIXA TENSÃO QUE DEVE SER CONSTITUÍDO POR CABOS DE COBRE FLEXÍVEL ISOLADO, 2x240 MM², ANTICHAMA 0,6/1,0 KV, (FASE E NEUTRO) E CABOS DE COBRE FLEXÍVEL ISOLADO, 50 MM², ANTICHAMA 0,6/1,0 KV (PROTEÇÃO) PARA CONEXÃO DO BEP AO QGBT;

2 - A REDE ELÉTRICA DE BAIXA TENSÃO SERÁ CONSTITUÍDA POR CABOS DE COBRE FLEXÍVEL ISOLADO:

- 50 MM², ANTICHAMA 0,6/1,0 KV, (FASE, NEUTRO), 25 MM², ANTICHAMA 0,6/1,0 KV (PROTEÇÃO) PARA CONEXÃO DO QGBT AO QD - Dir. - 01.
- 35 MM², ANTICHAMA 0,6/1,0 KV, (FASE, NEUTRO), 16 MM², ANTICHAMA 0,6/1,0 KV (PROTEÇÃO) PARA CONEXÃO DO QGBT AO QD - Dir. - 02 E QD - Esq. -01;
- 25 MM², ANTICHAMA 0,6/1,0 KV, (FASE, NEUTRO), 16 MM², ANTICHAMA 0,6/1,0 KV (PROTEÇÃO) PARA CONEXÃO DO QGBT AO QD - Esq. -02;
- 10 MM², ANTICHAMA 0,6/1,0 KV, (FASE, NEUTRO E PROTEÇÃO) PARA CONEXÃO DO QGBT AO QD - Cond. - 01;
- 6 MM², ANTICHAMA 0,6/1,0 KV, (FASE, NEUTRO E PROTEÇÃO) PARA OS QUADROS AUXILIARES QD1, QD2, QD3, QD4, QD5, QD7, QD9, QD13, QD15, QD25, QD26, QD28 E QD29;
- 4 MM², ANTICHAMA 0,6/1,0 KV, (FASE, NEUTRO E PROTEÇÃO) PARA OS QUADROS AUXILIARES QD6, QD8, QD10, QD11, QD12, QD14, QD16, QD17, QD18, QD19, QD20, QD21, QD22, QD23, QD24, QD27, QD30;

3 - OS CABOS PARA CIRCUITOS TERMINAIS SERÃO CABOS DE COBRE FLEXÍVEL ISOLADO, ANTICHAMA, 450/750V, COM SEÇÃO INDICADA EM PROJETO E QUANDO NÃO INDICADA DEVERÃO SER DE 2,5MM²;

4 - PARA OS CIRCUITOS DE ALIMENTAÇÃO DOS QUADROS DE DISTRIBUIÇÃO, OS ELETRODUTOS SERÃO DO TIPO FLEXÍVEL CORRUGADO PEAD, DIÂMETRO INDICADO EM PROJETO;

5 - PARA OS CIRCUITOS TERMINAIS, QUANDO EMBUTIDOS EM PAREDE DU NO PISO, OS ELETRODUTOS SERÃO DO TIPO FLEXÍVEL CORRUGADO REFORÇADO, PVC, DIÂMETRO INDICADO EM PROJETO E QUANDO NÃO INDICADA DEVERÃO SER DE 25 MM (3/4");

6 - PARA OS CIRCUITOS TERMINAIS, QUANDO APARENTE, OS ELETRODUTOS SERÃO DO TIPO RÍGIDOS, AÇO GALVANIZADO, DIÂMETRO INDICADO EM PROJETO E QUANDO NÃO INDICADA DEVERÃO SER DE 25 MM (3/4");

7 - A IDENTIFICAÇÃO DOS CIRCUITOS OBEDECE AO SEGUINTE CRITÉRIO:

- FASE
- NEUTRO
- RETORNO
- PROTEÇÃO

8 - A DISTRIBUIÇÃO DA REDE ELÉTRICA DE BAIXA TENSÃO SERÁ FEITA ATRAVÉS DE ELETRODUTOS, EMBUTIDOS NO PISO OU PAREDE E APARENTES, OU AINDA EM MONTAGEM ACIMA DO FORRO, CONFORME PROJETO;

9 - ELETRODUTOS EM MONTAGEM ACIMA DO FORRO, DEVERÃO SER FIXADOS NO MÁXIMO A CADA 1,00 M;

10 - TODAS AS TOMADAS DE USO GERAL DEVERÃO SER DE 2P+T - 20A;

11 - EM NENHUMA HIPÓTESE SERÁ ADMITIDA A EMENDA DOS CABOS DE CONEXÃO ENTRE O QGBT E OS QUADROS AUXILIARES E PASSAGEM DOS CABOS DA REDE ELÉTRICA DE BAIXA TENSÃO COM OS CABOS DE REDE DE COMUNICAÇÃO NO MESMO ELETRODUTO;

12 - A REDE ELÉTRICA DE BAIXA TENSÃO DEVERÁ SER FIXADA ACIMA DA EM UMA DISTÂNCIA DE 10 CM DE ALTURA EM RELAÇÃO À REDE DE COMUNICAÇÃO;

13 - EVENTUAIS INTERFERÊNCIAS DE MONTAGEM DAS TUBULAÇÕES DEVERÃO SER SANADAS NO LOCAL, CONFORME ORIENTAÇÃO DA FISCALIZAÇÃO.

OBS:

01 - MEDIDAS DADAS EM METROS (m).

02 - AS COTAS PREVALECEM SOBRE A ESCALA DO DESENHO.

03 - EM CASO DE DÚVIDAS, CONSULTE O AUTOR DO PROJETO.

04 - EM CASO DE DÚVIDAS, CENTRALIZAR JANELAS NO AMBIENTE.

05 - CONFERIR MEDIDAS NO LOCAL.

06 - CONFERIR MEDIDAS NO LOCAL, NÃO NOS RESPONSABILIZAMOS PELA NÃO CONFERÊNCIA

VIVAX CONSTRUTORA
CNPJ: 36.430.078/0001-93
Contato: 065 2127-9031
atendimento@construtoravivax.com.br
www.construtoravivax.com.br

PROJETO ELÉTRICO

PRANCHA: 03/06

ASSUNTO: MERCADÃO MUNICIPAL

TIPO DE OBRA: Projeto Executivo

ENDEREÇO: Prefeitura Municipal de Ouro Fino - MG

PROPRIETÁRIO: PREFEITURA MUNICIPAL DE OURO FINO - MG
CNPJ: 18.671.271/0001-34

DATA:	ESCALA:	REVISÃO:
15/06/2023	1 : 75	RV00

AUTOR DO PROJETO:
THIAGO ANTONIO LAVRATI
ENGENHEIRO CIVIL - CREA MT031348